CATALOG DOWNLIGHT ARTEMIS DECOR

ARTEMISDECOR

DOWNLIGHT

Indoor Lighting

ART-360-1
Color : Black,white
Lightsource : 1 x E27
Dimension : 13 x H16.3 cm.
Material : Steel
IP : 20

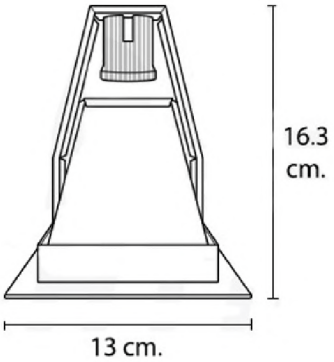

DOWNLIGHT

Indoor Lighting

ART-360-2

Color : Black,white

Lightsource : 2 x E27

Dimension : W13 x L24.3 x H16.3 cm.

Material : Steel

IP : 20

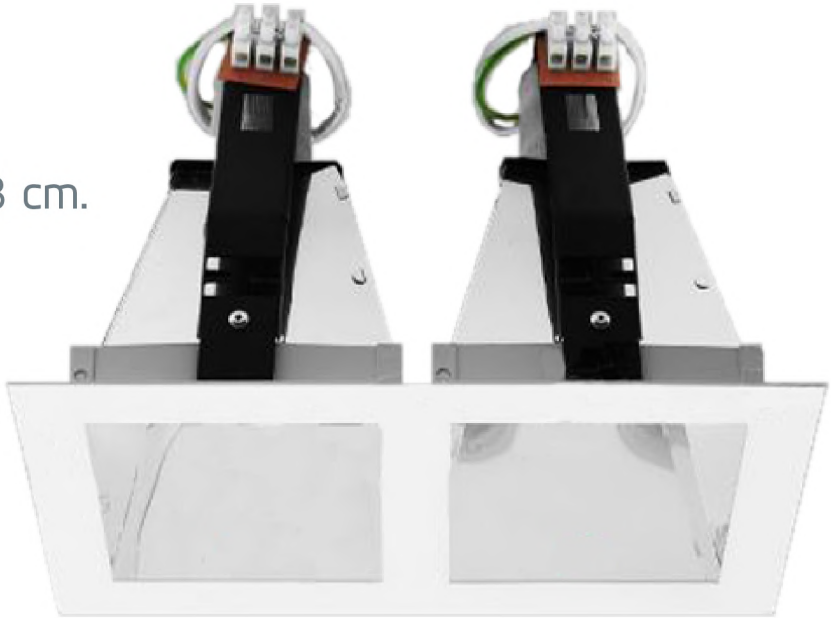

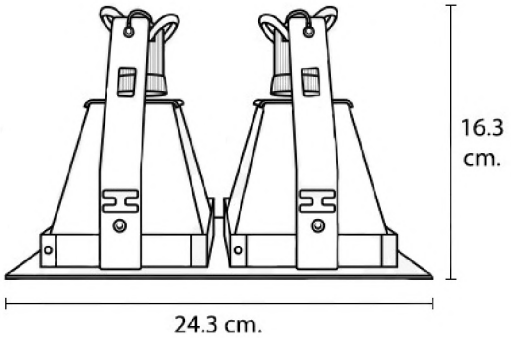

DOWNLIGHT

Indoor Lighting

CK502-1

Color : white

Lightsource : 1 x MR16

Dimension : 125 x 125 x 120 mm

Material : Aluminium

IP : 20

ดาวน์ไลท์ แบบฝังฝ้า ปรับหน้าได้

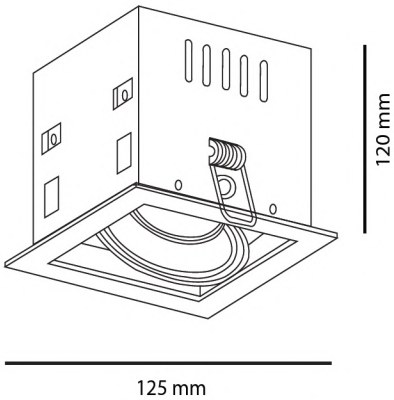

DOWNLIGHT

Indoor Lighting

CK502-2

Color : white

Lightsource : 1 x MR16

Dimension : 125 x 235 x120 mm

Material : Aluminium

IP : 20

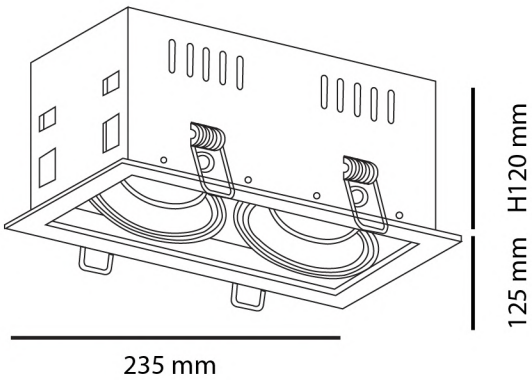

DOWNLIGHT

Indoor Lighting

DL-G704-1700

Color : white

Lightsource : 1 x E27

Dimension : W138 x H156 mm

Material : Aluminium

IP : 20

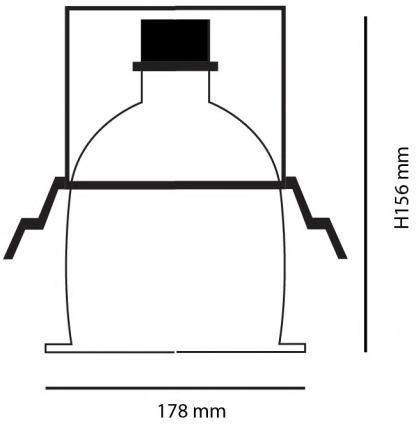

DOWNLIGHT

Indoor Lighting

DL-309

Color : white

Lightsource : 1 x MR16

Dimension : 90 x 32 mm

Material : Aluminium

IP : 20

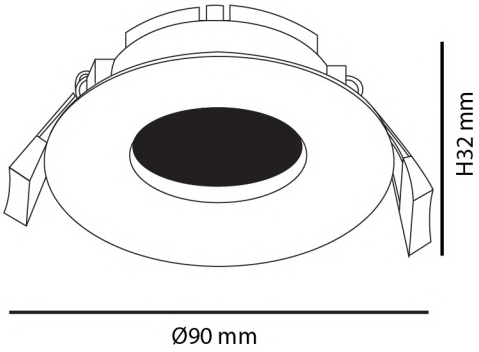

DOWNLIGHT

Indoor Lighting

ART-TB-551

Color : Black , white

Lightsource : 1 x E27

Dimension : W11.5 x L11.5 x H15.8 cm

Material : Steel

IP : 20

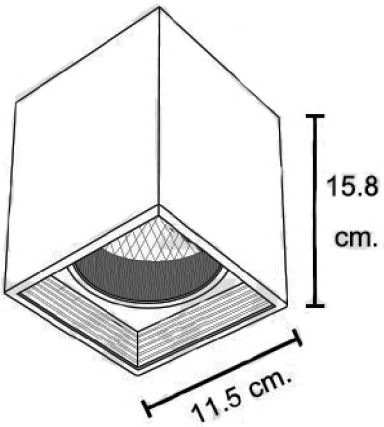

DOWNLIGHT

Indoor Lighting

ART-TB-552

Color : Black , white

Lightsource : 1 x E27

Dimension : W11.5 x L11.5 x H15.8 cm

Material : Steel

IP : 20

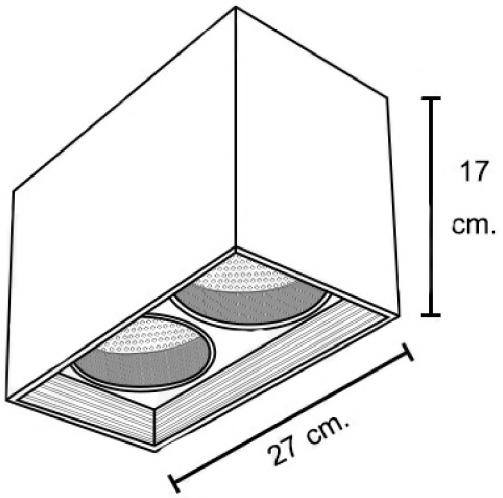

DOWNLIGHT

Indoor Lighting

ART-TB-552F

Color : Black , white

Lightsource : 1 x E27

Dimension : W13.5 x L13.5 x H19 cm

Material : Steel

IP : 20

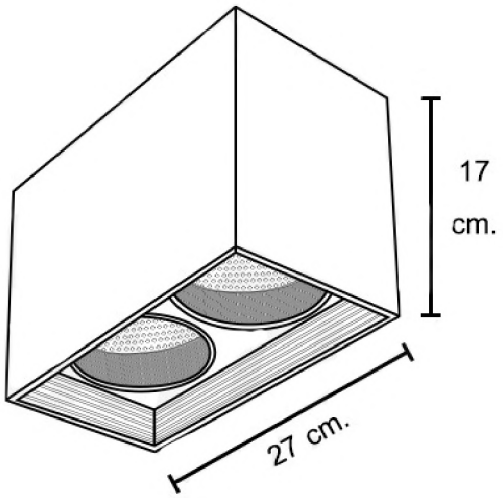

DOWNLIGHT

Indoor Lighting

ART-TB-552F

Color : Black , white

Lightsource : 1 x E27

Dimension : W16.7x L16.7 x H23 cm

Material : Steel

IP : 20

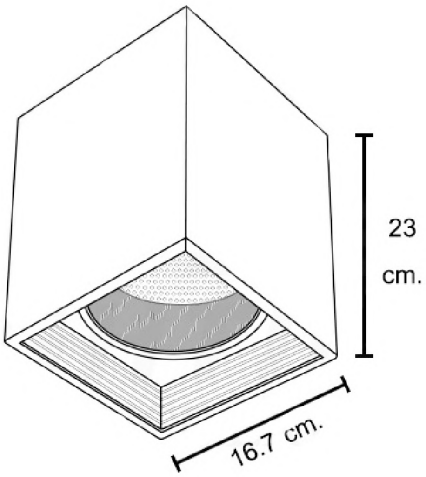

DOWNLIGHT

Indoor Lighting

ART-3-OB-552F
Color : Black , white
Lightsource : 1 x E27
Dimension :∅13.2 x H15 cm
Material : Steel
IP : 20

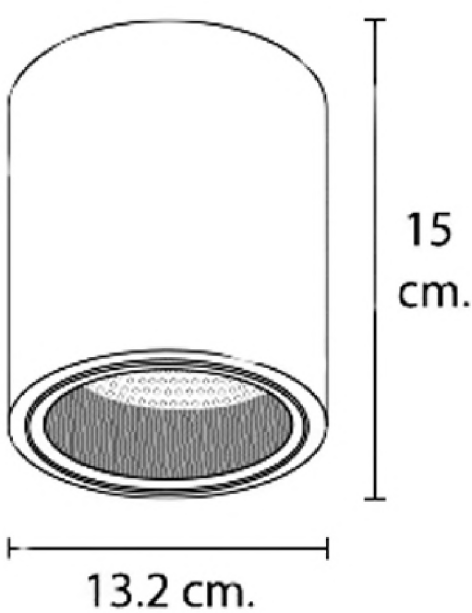

DOWNLIGHT

Indoor Lighting

ART-3-OB-G-553

Color : Black , white

Lightsource : 1 x E27

Dimension :∅17 x H19 cm

Material : Steel , Glass

IP : 20

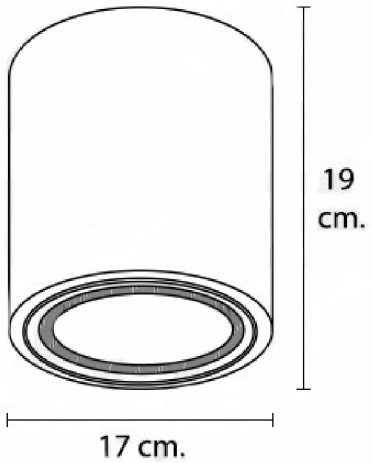

DOWNLIGHT

Indoor Lighting

ART-3-OB-554-MR16

Color : Black , white

Lightsource : 1 x MR16 GU5.3

Dimension :∅11.2 x H12.7 cm

Material : Aluminium

IP : 20

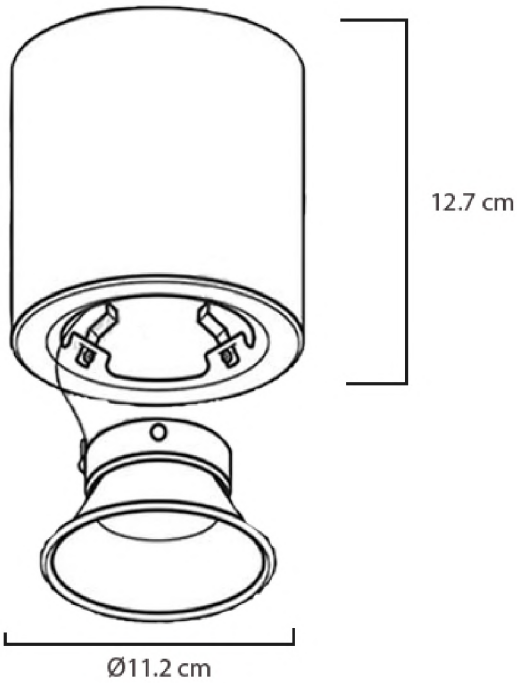

DOWNLIGHT

Indoor Lighting

Compact-SL
Color : Black , white
Lightsource : 1 x PAR30
Dimension : W130 x L130 x H40mm
Material : Aluminium
IP : 20

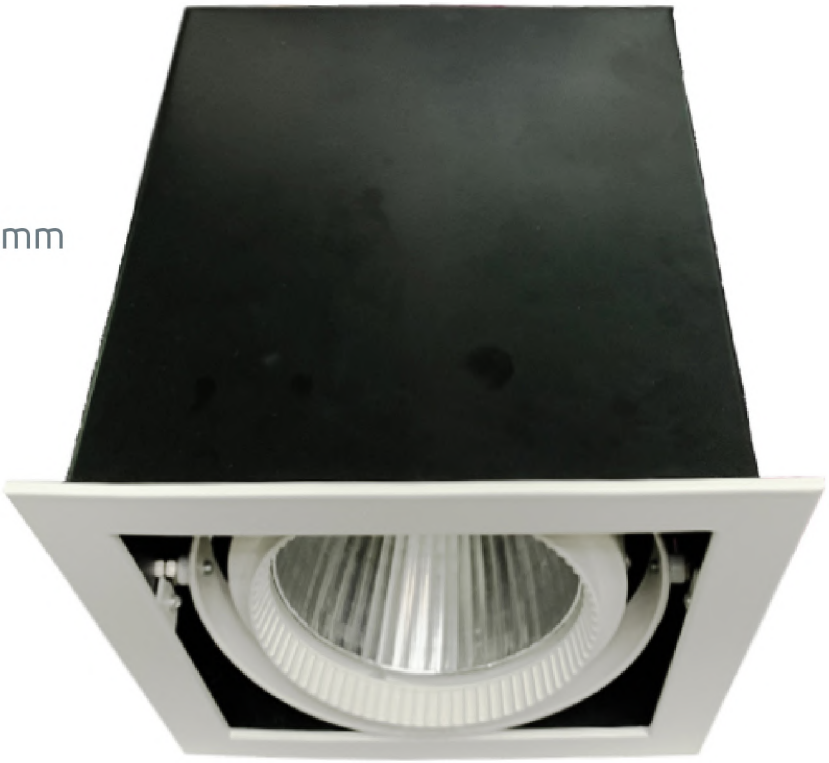

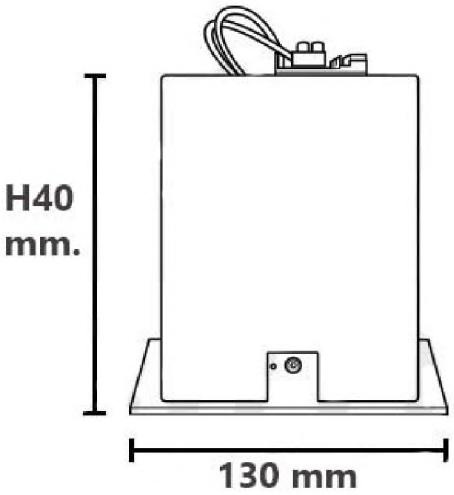

DOWNLIGHT

Indoor Lighting

BS1341

Color : White

Lightsource : 1 x E27

Dimension : ∅145 x H75 mm

Material : Aluminium

IP : 20

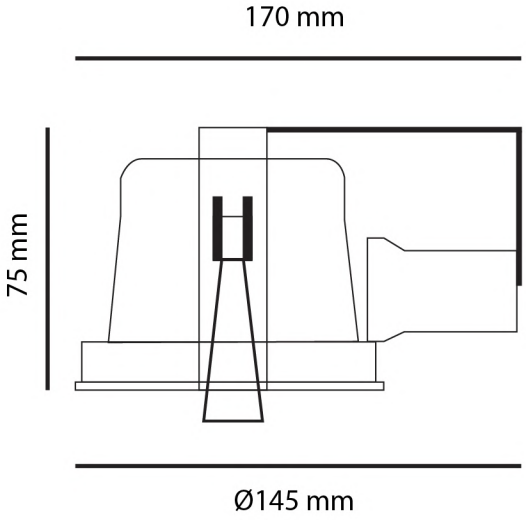

DOWNLIGHT

Indoor Lighting

BS1559

Color : White

Lightsource : 2 x E27

Dimension : ∅190 x H95 mm

Material : Aluminium

IP : 20

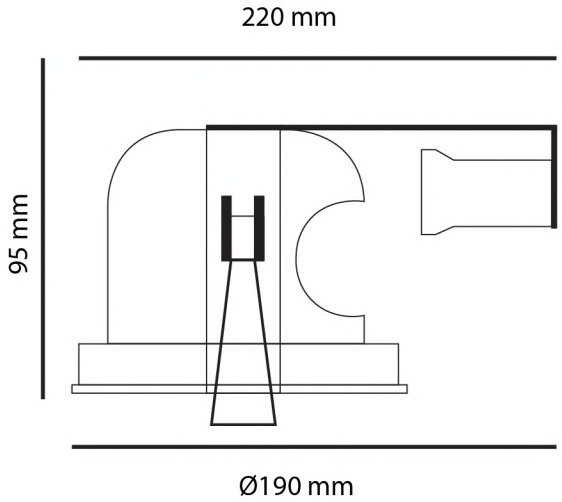

DOWNLIGHT

Indoor Lighting

MH1070-WH

Color : White

Lightsource : 2 x E27

Dimension : ∅200 x H100 mm

Material : Aluminium

IP : 20

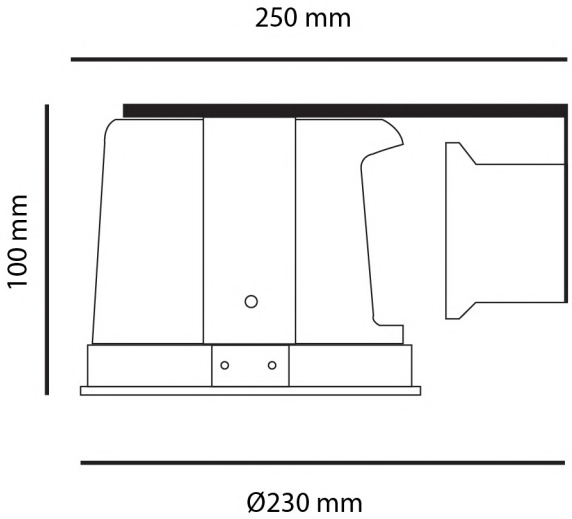

DOWNLIGHT

Indoor Lighting

BS1554

Color : White

Lightsource : 1 x E27

Dimension : ∅140 x H75 mm

Material : Aluminium , Glass

IP : 20

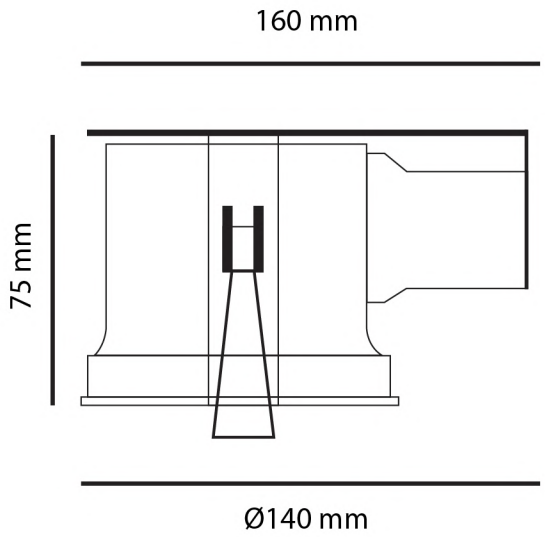

DOWNLIGHT

Indoor Lighting

BS1555

Color : White

Lightsource : 1 x E27

Dimension : ∅170 x H85 mm

Material : Aluminium , Glass

IP : 20

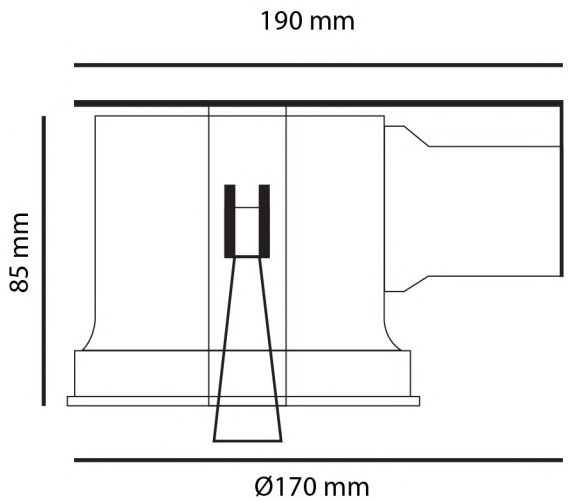

DOWNLIGHT

Indoor Lighting

BS1557

Color : White

Lightsource : 2 x E27

Dimension : ∅190 x H105 mm

Material : Aluminium , Glass

IP : 20

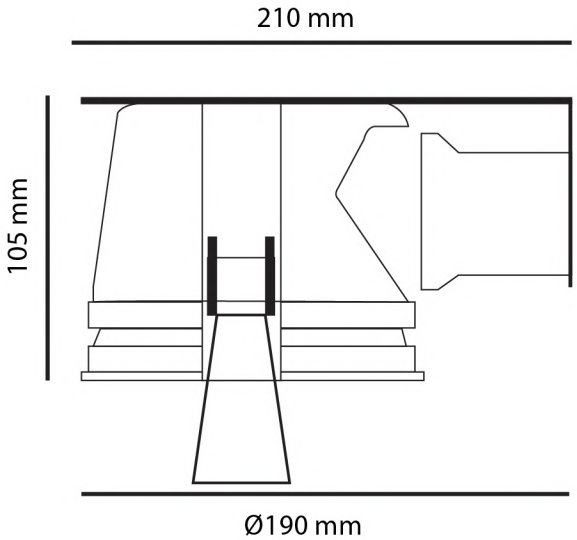

DOWNLIGHT

Indoor Lighting

Compact-1

Color : Black , White , Silver

Lightsource : 1 x E27 CFL

Dimension : W135 x L135 x H140 mm

Material : Aluminium

IP : 20

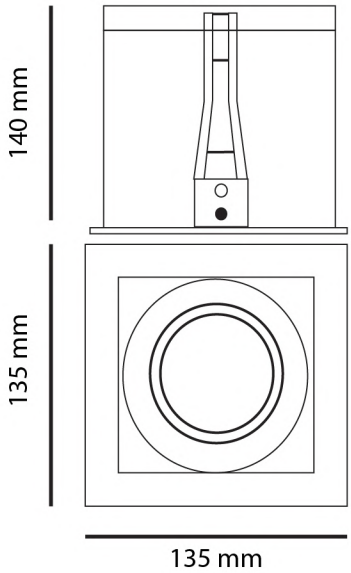

DOWNLIGHT

Indoor Lighting

Compact-2

Color : Black , White , Silver

Lightsource : 2 x E27 CFL

Dimension : W135 x L245 x H140 mm

Material : Aluminium

IP : 20

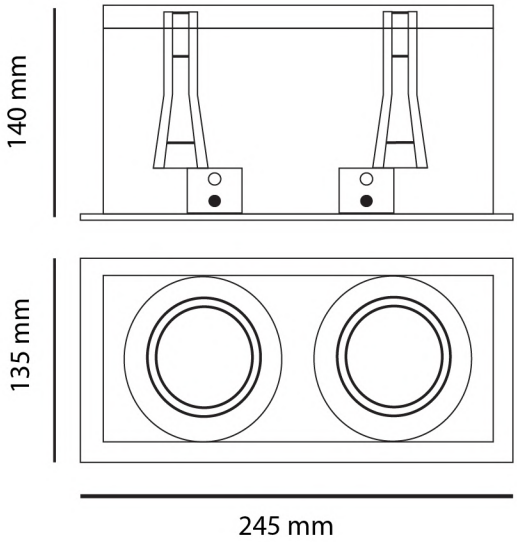

DOWNLIGHT

Indoor Lighting

SQ-R

Color : White

Lightsource : 1 x E27

Dimension : W135 x H75 mm

Material : Aluminium

IP : 20

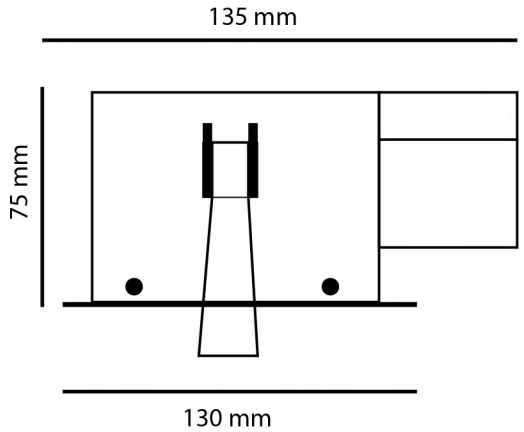

DOWNLIGHT

Indoor Lighting

SQ-S

Color : White

Lightsource : 1 x E27

Dimension : W127 x H80 mm

Material : Aluminium , Glass

IP : 20

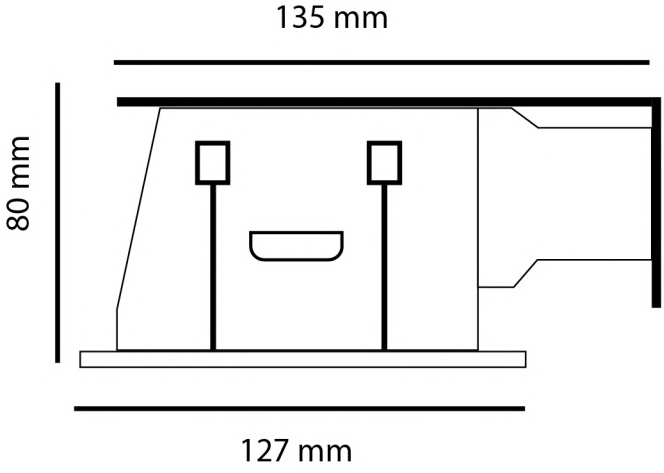

DOWNLIGHT

Indoor Lighting

SQ-M

Color : White

Lightsource : 2 x E27

Dimension : W165 x H80 mm

Material : Aluminium , Glass

IP : 20

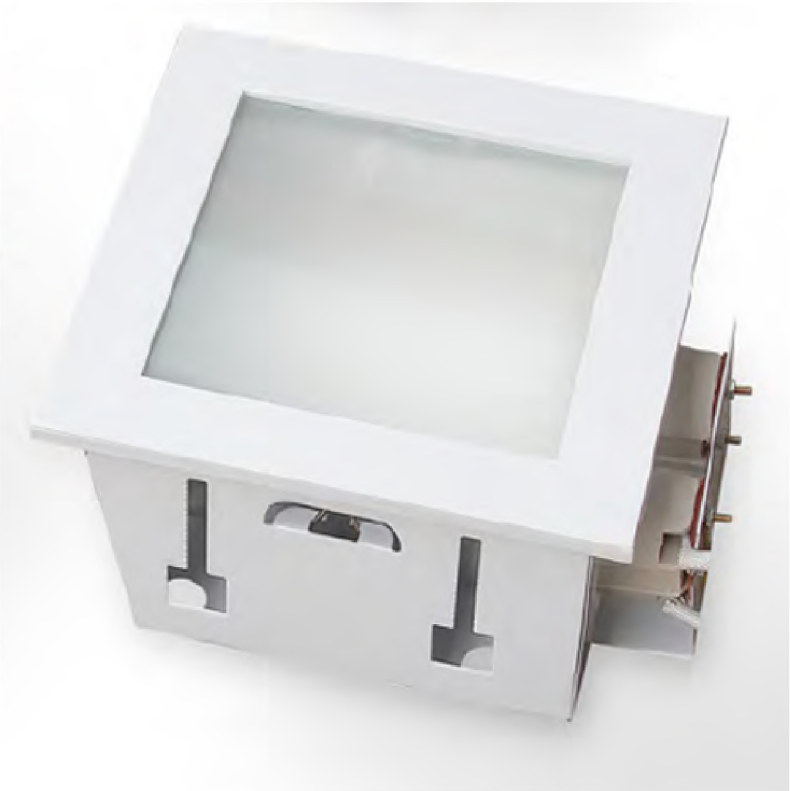

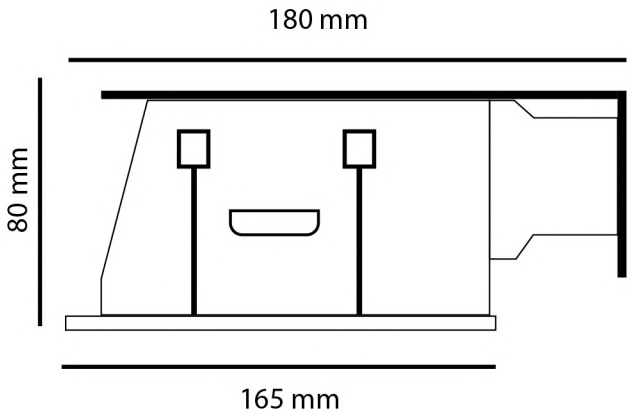

DOWNLIGHT

Indoor Lighting

SQ-L

Color : White

Lightsource : 2 x E27

Dimension : W205 x H85 mm

Material : Aluminium , Glass

IP : 20

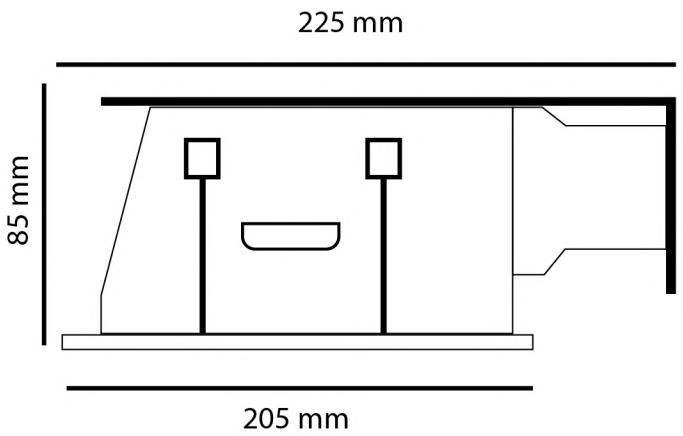

DOWNLIGHT

Indoor Lighting

DL-1704

Color : Black , White

Lightsource : 1 x E27

Dimension : 136 x 136 x H190 mm

Material : Aluminium , Iron

IP : 20

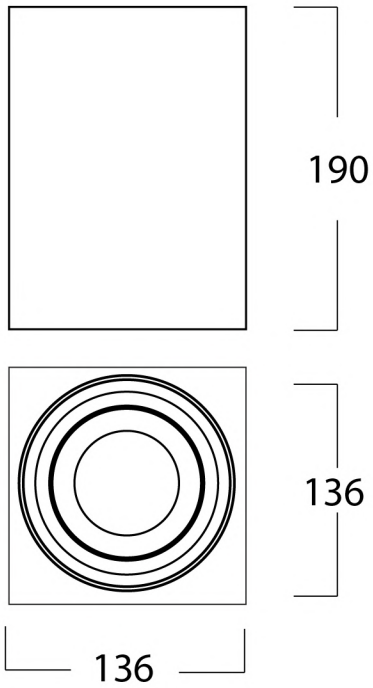

DOWNLIGHT

Indoor Lighting

DL-1604

Color : Black , White

Lightsource : 1 x E27

Dimension : ∅132 x H152 mm

Material : Aluminium , Iron

IP : 20

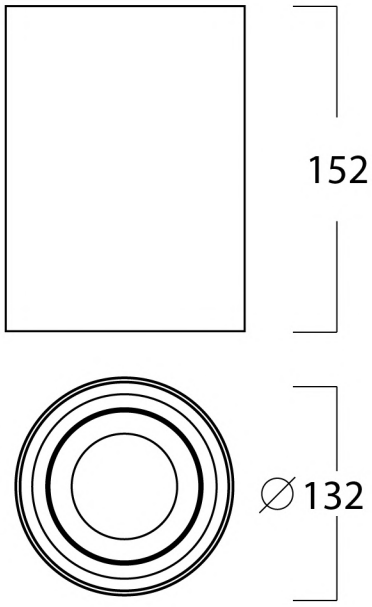

DOWNLIGHT

Indoor Lighting

MR400S

Color : Black , White

Lightsource : 1 x MR16

Dimension : 100 x 100 x H40 mm

Material : Aluminium

IP : 20

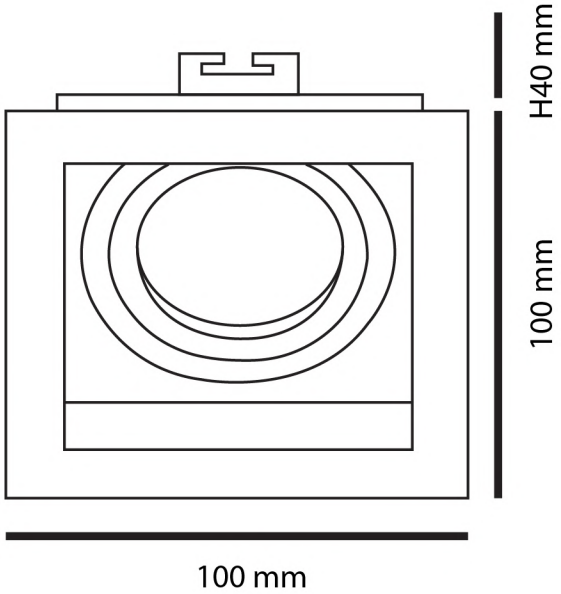

DOWNLIGHT

Indoor Lighting

MR4001R

Color : Black , White

Lightsource : 1 x MR16

Dimension : ∅100 x H35 mm

Material : Aluminium

IP : 20

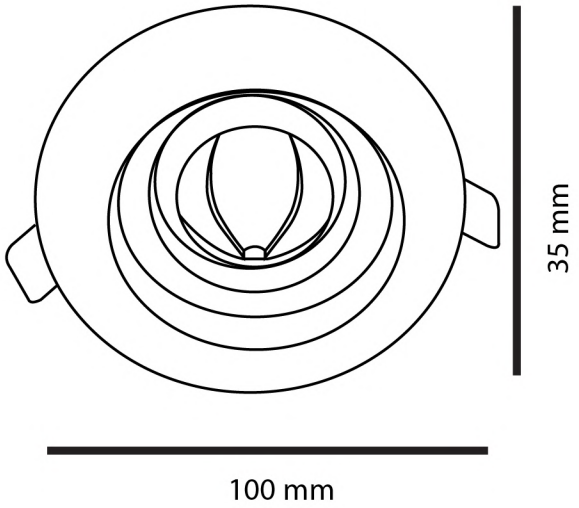

DOWNLIGHT

Indoor Lighting

MR1700R

Color : White

Lightsource : 1 x MR16

Dimension : ∅90 x H50 mm

Material : Aluminium

IP : 20

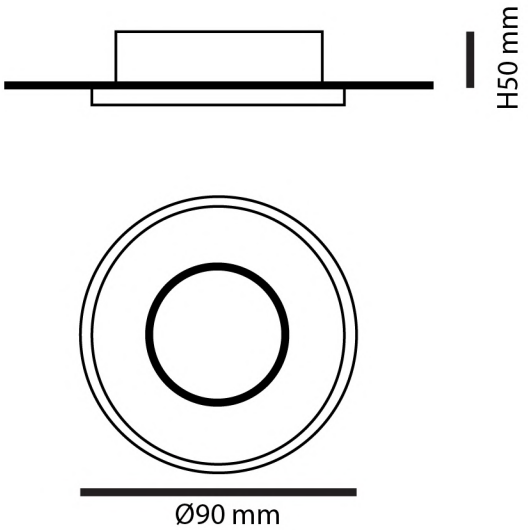

DOWNLIGHT

Indoor Lighting

RO519R

Color : Black , White

Lightsource : 1 x MR16

Dimension : ∅108 x H35 mm

Material : Aluminium

IP : 20

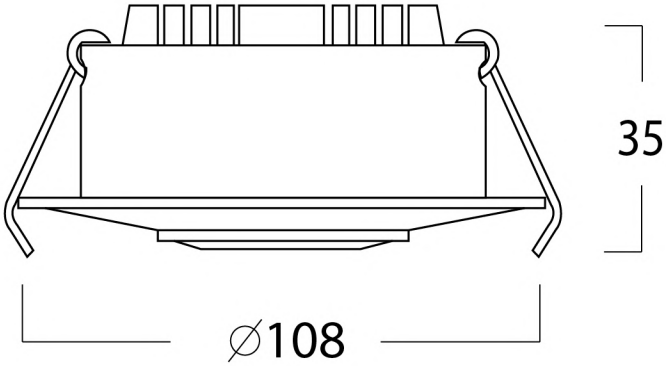

DOWNLIGHT

Indoor Lighting

MR900M-2

Color : Black

Lightsource : 2 x MR16

Dimension : W174 x L92 x H31 mm

Material : Aluminium , PC cup

IP : 20

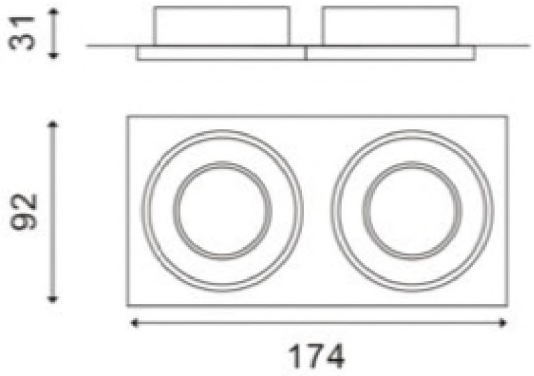

DOWNLIGHT

Indoor Lighting

MR400S

Color : Black , White

Lightsource : MR16 GU5.3

Dimension : 100 x H40 mm.

Material : Aluminium , Iron

IP : 20

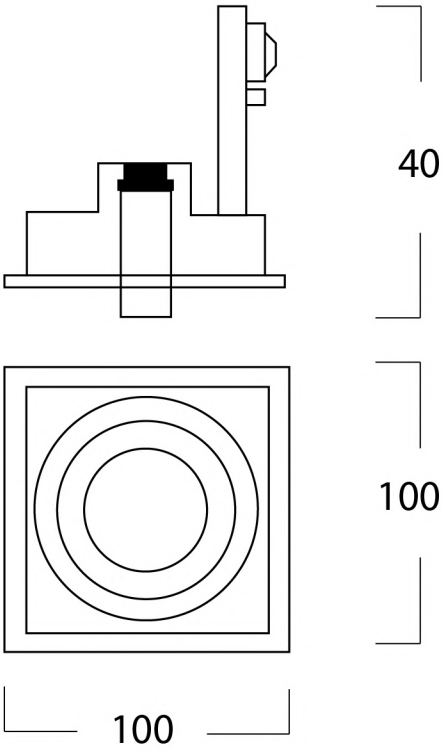

DOWNLIGHT

Indoor Lighting

MR400S-2

Color : Black , White

Lightsource : MR16

Dimension : W185 x L100 x H40 mm.

Material : Aluminium , Iron

IP : 20

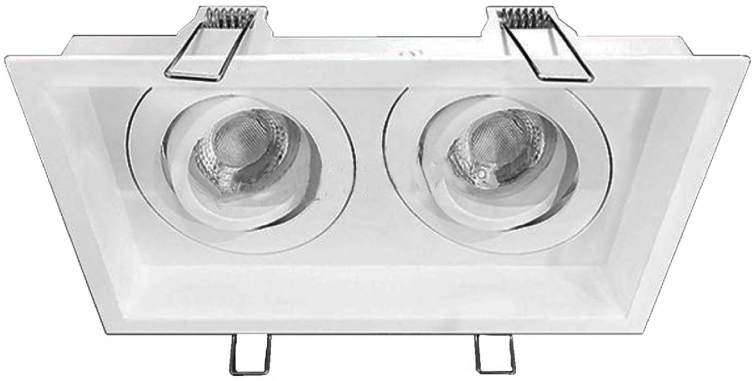

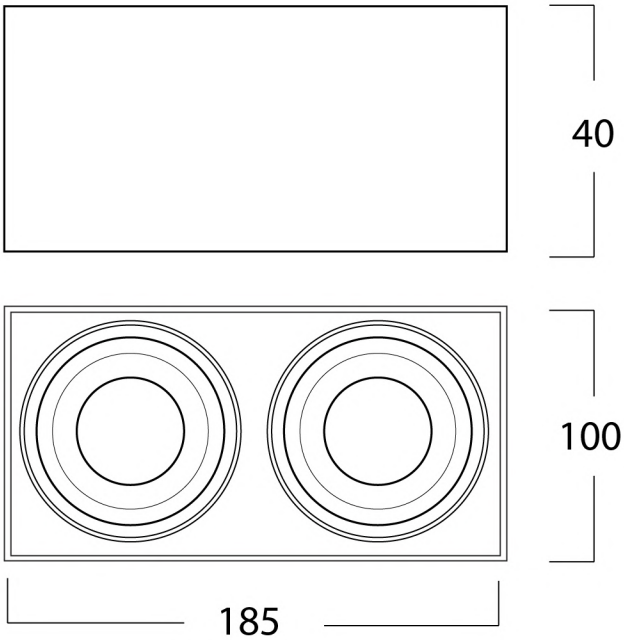

ARTEMISDECOR

SURFACE FIXTURES

Indoor Lighting

โคมอกไก่
V-Shape
Color : White
Lightsource : LED T8 G13

Dimension : 1 x 18W 635 x 90 x 145
2 x 18W 635 x 70 x 145
1 x 36W 1245 x 90 x 145
2 x 36W 1245 x 70 x 145

Material : Steel and powder coated in White
Suitable : อาคารพาณิชย์ คลังสินค้า โรงเรียน โรงงาน หรือ พื้นที่อื่น ๆ ภายในอาคาร
IP : 20
Option : – สินค้ารุ่นนี้สามารถสั่งผลิตสำหรับหลอด T5 ได้
– สามารถสั่งแผ่นสะท้อนเหงาเพิ่มเติมได้
– รุ่นอกแหลมสามารถสั่งผลิตได้

NOTE
–ไม่รวมอุปกรณ์ หลอด บัลลาสต์ และ สตาร์ทเตอร์
– สามารถสั่งผลิตเพื่อใช้กับหลอด LED ได้

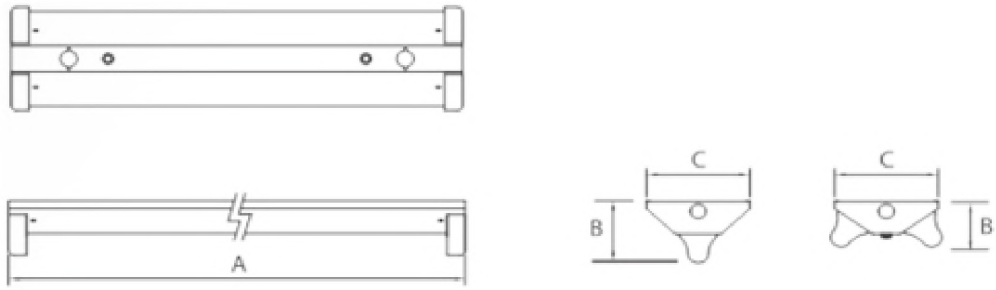

SURFACE FIXTURES

Indoor Lighting

โคมกล่องเหล็กขาบิดล็อค

BATTEN

Color : White

Lightsource : T8 T5

Material : Steel and powder coated in White

Suitable : อาคารพาณิชย์ คลังสินค้า โรงเรียน โรงงาน หรือ พื้นที่อื่น ๆ ภายในอาคาร

IP : 20

Dimension :

T8	1 x 18W 613 x 72 x 51	T5	1 x 14W 572 x 60 x 39
	2 x 18W 613 x 72 x 96		2 x 14W 572 x 60 x 73
	1 x 36W 1223 x 72 x 51		1 x 28W 1172 x 60 x 39
	2 x 36W 1223 x 72 x 96		2 x 28W 1172 x 60 x 73

NOTE

–ไม่รวมอุปกรณ์ หลอด บัลลาสต์ และ สตาร์ทเตอร์

– สามารถสั่งผลิตเพื่อใช้กับหลอด LED ได้

T8

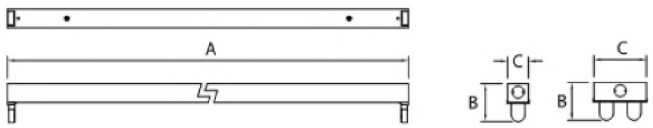

T5

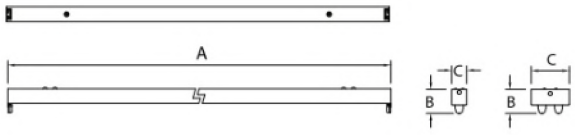

SURFACE FIXTURES

Indoor Lighting

โคมกล่องเหล็ก ขาสปริง (มีช่องระบายอากาศ)

Color : White

Lightsource : LED T8 G13

Dimension : 1 x 18W 636 x 100 x 60

2 x 18W 636 x 84 x 118

1 x 36W 1246 x 100 x 60

2 x 36W 1246 x 84 x 118

Material : Steel and powder coated in White

Suitable : อาคารพาณิชย์ คลังสินค้า โรงเรียน โรงงาน หรือ พื้นที่อื่น ๆ ภายในอาคาร

IP : 20

NOTE

–ไม่รวมอุปกรณ์ หลอด บัลลาสต์ และ สตาร์ทเตอร์

– สามารถสั่งผลิตเพื่อใช้กับหลอด LED ได้

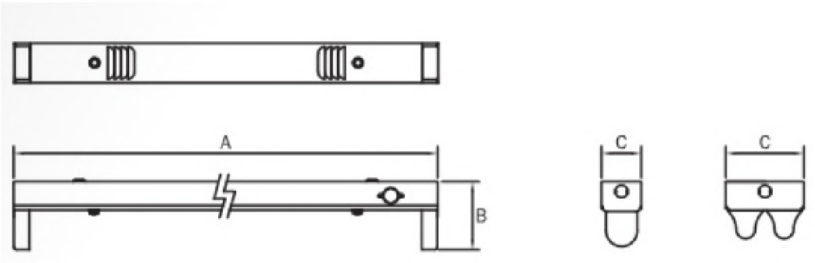

SURFACE FIXTURES

Indoor Lighting

โคมกล่องเหล็กขาสปริง MSS

BATTEN

Color : White

Lightsource : T8

Dimension : 1 x 18W 634 x 76 x 53

2 x 18W 634 x 76 x 98

1 x 36W 1244 x 76 x 53

2 x 36W 1244 x 76 x 98

Material : Steel and powder coated in White

Suitable : อาคารพาณิชย์ คลังสินค้า โรงเรียน โรงงาน หรือ พื้นที่อื่น ๆ ภายในอาคาร

IP : 20

NOTE

–ไม่รวมอุปกรณ์ หลอด บัลลาสต์ และ สตาร์ทเตอร์

– สามารถสั่งผลิตเพื่อใช้กับหลอด LED ได้

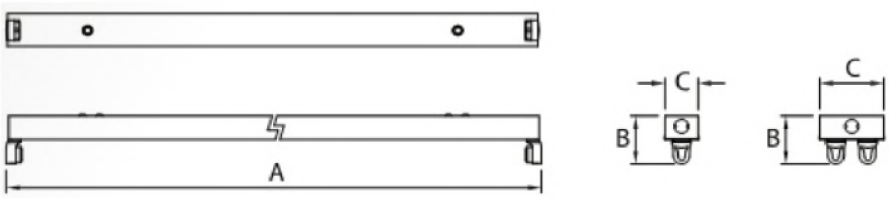

SURFACE FIXTURES

Indoor Lighting

โคมกล่องเหล็กกันฝนขาสปริง

BATTEN

Color : White

Lightsource : T8

Dimension : 1 x 18W 635 x 120 x 60

2 x 18W 635 x 120 x 117

1 x 36W 1245 x 120 x 60

2 x 36W 1245 x 120 x 117

Material : Steel and powder coated in White

Suitable : อาคารพาณิชย์ คลังสินค้า โรงเรียน โรงงาน หรือ พื้นที่อื่น ๆ ภายในอาคาร

IP : 20

Option : – สินค้ารุ่นนี้สามารถสั่งผลิตสำหรับหลอด T5 ได้

– สามารถสั่งแผ่นสะท้อนเงาเพิ่มเติม ได้เป็นรุ่น โคมกล่องเหล็กกันฝนขาสปริง

NOTE

–ไม่รวมอุปกรณ์ หลอด บัลลาสต์ และ สตาร์ทเตอร์

– สามารถสั่งผลิตเพื่อใช้กับหลอด LED ได้

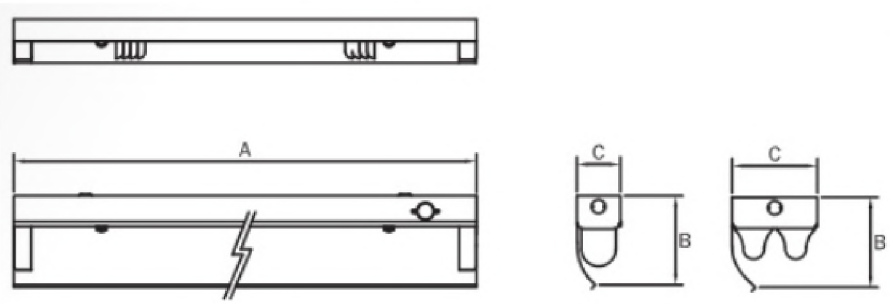

SURFACE FIXTURES

Indoor Lighting

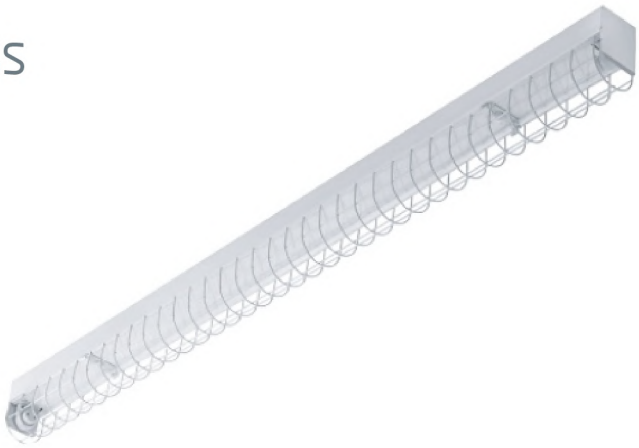

โคมกล่องกล่องเหล็กตะแกรงลวดขาสปริง MSS

WIREGUARD

Color : White

Lightsource : T8

Dimension : 1 x 18W 635 x 110 x 60

2 x 18W 635 x 100 x 108

1 x 36W 1245 x 110 x 60

2 x 36W 1245 x 100 x 108

Material : Steel and powder coated in White

Suitable : อาคารพาณิชย์ คลังสินค้า โรงเรียน โรงงาน หรือ พื้นที่อื่น ๆ ภายในอาคาร

IP : 20

Option : – สินค้ารุ่นนี้สามารถสั่งผลิตสำหรับหลอด T5 ได้

NOTE

–ไม่รวมอุปกรณ์ หลอด บัลลาสต์ และ สตาร์ทเตอร์

– สามารถสั่งผลิตเพื่อใช้กับหลอด LED ได้

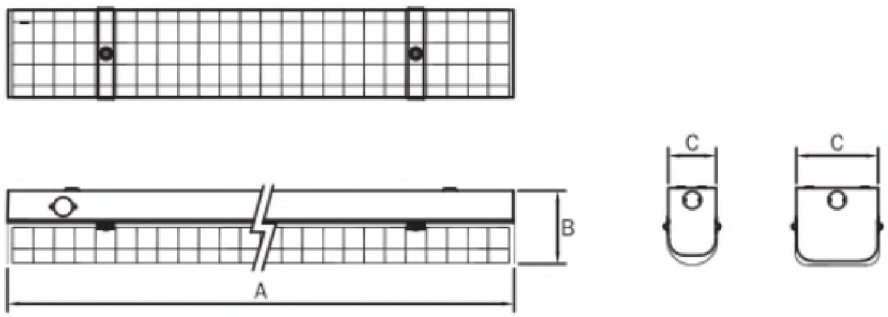

SURFACE FIXTURES

Indoor Lighting

โคมโรงงานปีกโค้งขาวขาสปริง
โคมโรงงานปีกนกสะท้อนเงาขาสปริง
INDUSTRIAL FITTING
Color : White
Lightsource : T8
Material : Steel and powder coated in White
Suitable : อาคารพาณิชย์ คลังสินค้า โรงเรียน โรงงาน หรือ พื้นที่อื่น ๆ ภายในอาคาร
IP : 20
Option : – สินค้ารุ่นนี้สามารถสั่งผลิตสำหรับหลอด T5 ได้

Dimension :	โคมโรงงานปีกโค้งขาวขาสปริง	โคมโรงงานปีกนกสะท้อนเงาขาสปริง
	1 x 18W 636 x 100 x 170 x 60	1 x 18W 636 x 100 x 170 x 60
	2 x 18W 636 x 96 x 220 x 120	2 x 18W 636 x 96 x 230 x 120
	1 x 36W 1246 x 100 x 170 x 60	1 x 36W 1246 x 100 x 170 x 60
	2 x 36W 1246 x 96 x 220 x 120	2 x 36W 1246 x 96 x 230 x 120
	3 x 36W 1246 x 94 x 370 x 200	3 x 36W 1246 x 94 x 370 x 200
	4 x 36W 1246 x 94 x 410 x 230	4 x 36W 1246 x 94 x 410 x 230

NOTE
–ไม่รวมอุปกรณ์ หลอด บัลลาสต์ และ สตาร์ทเตอร์
– สามารถสั่งผลิตเพื่อใช้กับหลอด LED ได้

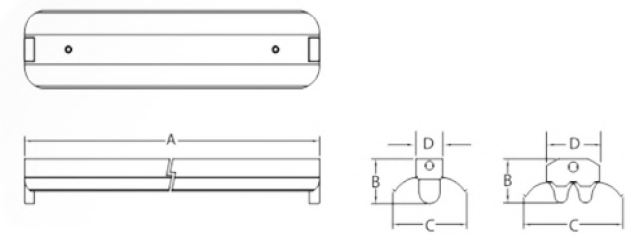

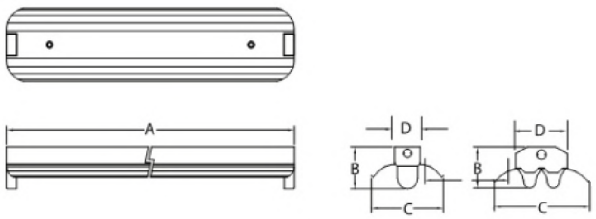

SURFACE FIXTURES

Indoor Lighting

โคมโรงงานปีกโค้งขาวขาสปริง MSS
โคมโรงงานปีกนกสะท้อนเงาขาสปริง MSS
INDUSTRIAL FITTING
Color : White
Lightsource : T8
Material : Steel and powder coated in White
Suitable : อาคารพาณิชย์ คลังสินค้า โรงเรียน โรงงาน หรือ พื้นที่อื่น ๆ ภายในอาคาร
IP : 20

Dimension :	โคมโรงงานปีกโค้งขาวขาสปริง MSS	โคมโรงงานปีกนกสะท้อนเงาขาสปริง MSS
	1 x 18W 634 x 76 x 135 x 53	1 x 18W 634 x 76 x 135 x 53
	2 x 18W 634 x 76 x 180 x 98	2 x 18W 634 x 76 x 180 x 98
	1 x 36W 1244 x 76 x 135 x 53	1 x 36W 1244 x 76 x 135 x 53
	2 x 36W 1244 x 76 x 180 x 98	2 x 36W 1244 x 76 x 180 x 98

NOTE
–ไม่รวมอุปกรณ์ หลอด บัลลาสต์ และ สตาร์ทเตอร์
– สามารถสั่งผลิตเพื่อใช้กับหลอด LED ได้

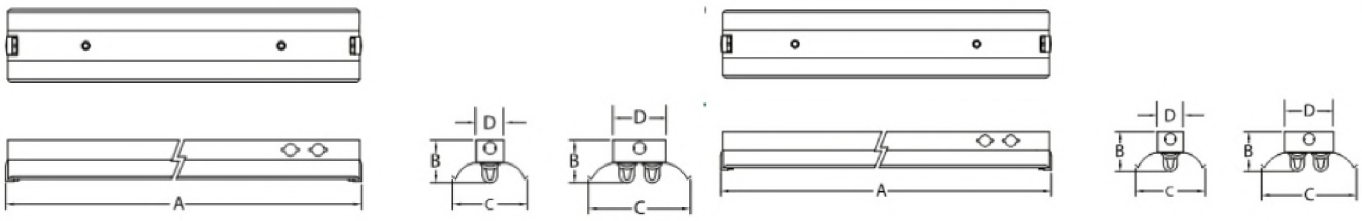

SURFACE FIXTURES

Indoor Lighting

โคมกล่องเหล็กกันฝุ่นขาบิดล็อก
DUST PROOF LIMINAIRE
Color : White
Lightsource : LED T8 G13

Dimension : 1 x 18W 680 x 110 x 110
2 x 18W 680 x 110 x 160
1 x 36W 1286 x 110 x 110
2 x 36W 1286 x 110 x 160

Material : Steel and powder coated in White
Suitable : อาคารพาณิชย์ คลังสินค้า โรงเรียน โรงงาน หรือ พื้นที่อื่น ๆ ภายในอาคาร
IP : 20
Option : – สินค้ารุ่นนี้สามารถสั่งผลิตสำหรับหลอด T5 ได้
– สามารถสั่งแผ่นสะท้อนเงาเพิ่มเติมได้ เป็นรุ่น โคมกล่องเหล็กกันฝุ่นสะท้อนเงา

NOTE
–ไม่รวมอุปกรณ์ หลอด บัลลาสต์ และ สตาร์ทเตอร์
– สามารถสั่งผลิตเพื่อใช้กับหลอด LED ได้

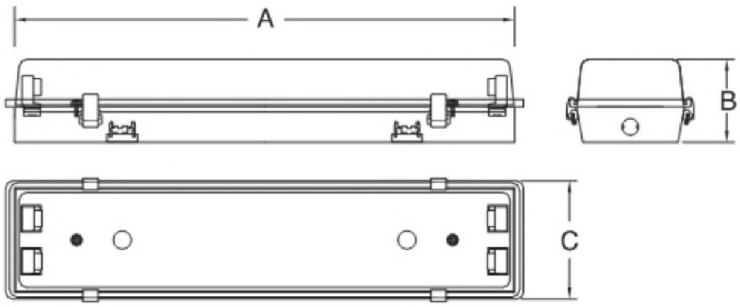

SURFACE FIXTURES

Indoor Lighting

โคมกันน้ำ – กันฝุ่น ขาบิดล็อค
DUST TIGHT JET PROOF LIMINAIRE
Color : White
Lightsource : T8

Dimension : 1 x 18W 655 x 92 x 89 x 420+/–10 x 6
2 x 18W 655 x 92 x 130 x 420+/–10 x 6
1 x 36W 1265 x 92 x 89 x 900+/–10 x 10
2 x 36W 1265 x 92 x 130 x 900+/–10 x 10

Material : Steel and powder coated in White
Suitable : อาคารพาณิชย์ คลังสินค้า โรงเรียน โรงงาน หรือ พื้นที่อื่น ๆ ภายในอาคารและนอกอาคารที่ต้องการป้องกันจากน้ำและฝุ่นละออง
IP : 65
Option : – สามารถสั่งแผ่นสะท้อนเงาเพิ่มเติมได้

NOTE
–ไม่รวมอุปกรณ์ หลอด บัลลาสต์ และ สตาร์ทเตอร์
– สามารถสั่งผลิตเพื่อใช้กับหลอด LED ได้

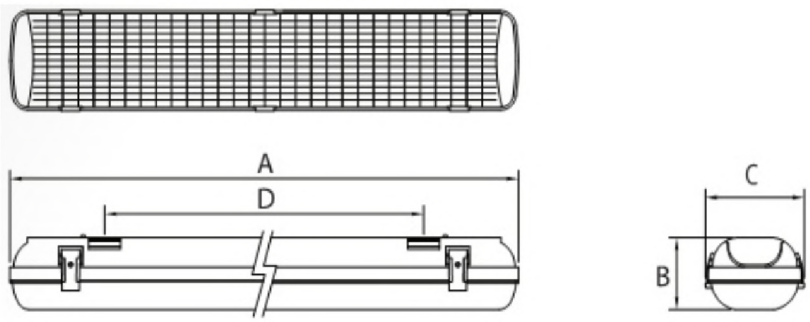

SURFACE FIXTURES

Indoor Lighting

โคมตัวยูพลาสติกดัดขาสปริง
U-SHAPE FITTING
Color : White
Lightsource : T8

Dimension : 1 x 18W 637 x 92 x 65
2 x 18W 637 x 92 x 200
1 x 36W 1247 x 92 x 65
2 x 36W 1247 x 92 x 200

Material : Steel and powder coated in White
Suitable : อาคารพาณิชย์และสำนักงาน โรงพยาบาล โรงเรียน หรือ พื้นที่อื่น ๆ ภายในอาคาร
IP : 20
Option : – สามารถสั่งแผ่นสะท้อนเงาเพิ่มเติมได้เป็นรุ่น โคมตัวยูพลาสติกขาสปริงสะท้อนเงา
– ทำจากแผ่นอะคริลิค มีให้เลือกชนิด 4 แบบ

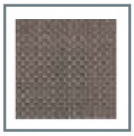
PRISMATIC

OPAL

STIPLE

CLEAR

NOTE
–ไม่รวมอุปกรณ์ หลอด บัลลาสต์ และ สตาร์ทเตอร์
– สามารถสั่งผลิตเพื่อใช้กับหลอด LED ได้

SURFACE FIXTURES

Indoor Lighting

โคมตัวยูพลาสติกดัดขาบิดล็อค
U-SHAPE FITTING
Color : White
Lightsource : T5

Dimension : 1 x 18W 574 x 72 x 65
2 x 18W 574 x 72 x 100
1 x 36W 1174 x 72 x 65
2 x 36W 1174 x 72 x 100

Material : Steel and powder coated in White
Suitable : อาคารพาณิชย์และสำนักงาน โรงพยาบาล โรงเรียน หรือ พื้นที่อื่น ๆ ภายในอาคาร
IP : 20
Option : – สามารถสั่งแผ่นสะท้อนเงาเพิ่มเติมได้เป็นรุ่น โคมตัวยูพลาสติกดัดขาบิดล็อค
– ทำจากแผ่นอะคริลิค มีให้เลือกชนิด 4 แบบ

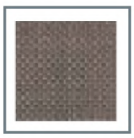
PRISMATIC

OPAL

STIPLE

CLEAR

NOTE
–ไม่รวมอุปกรณ์ หลอด บัลลาสต์ และ สตาร์ทเตอร์
– สามารถสั่งผลิตเพื่อใช้กับหลอด LED ได้

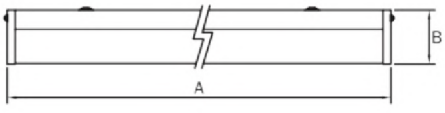

SURFACE FIXTURES

Indoor Lighting

โคมตัวยูติดมุมขาบิดล็อค
U-SHAPE FITTING
Color : White
Lightsource : T5

Dimension : 1 x 18W 574 x 72 x 65
2 x 18W 574 x 72 x 100
1 x 36W 1174 x 72 x 65
2 x 36W 1174 x 72 x 100

Material : Steel and powder coated in White
Suitable : อาคารพาณิชย์และสำนักงาน โรงพยาบาล โรงเรียน หรือ พื้นที่อื่น ๆ ภายในอาคาร
IP : 20
Option : – สามารถสั่งแผ่นสะท้อนเงาเพิ่มเติมได้เป็นรุ่น โคมตัวยูพลาสติกดัดขาบิดล็อค
– ทำจากแผ่นอะคริลิค มีให้เลือกชนิด 4 แบบ

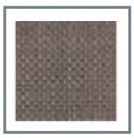
PRISMATIC

OPAL

STIPLE

CLEAR

NOTE
–ไม่รวมอุปกรณ์ หลอด บัลลาสต์ และ สตาร์ทเตอร์
– สามารถสั่งผลิตเพื่อใช้กับหลอด LED ได้

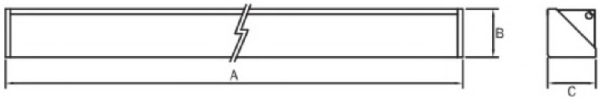

SURFACE FIXTURES

Indoor Lighting

โคมตัวยูติดมุมขาบิดล็อค
U-SHAPE FITTING
Color : White
Lightsource : T8 , T5
Material : Steel and powder coated in White
Suitable : อาคารพาณิชย์และสำนักงาน โรงพยาบาล โรงเรียน หรือ พื้นที่อื่น ๆ ภายในอาคาร
IP : 20
Option : – สามารถสั่งแผ่นสะท้อนเงาเพิ่มเติมได้เป็นรุ่น โคมตัวยูพลาสติกดัดขาบิดล็อค
– ทำจากแผ่นอะคริลิค มีให้เลือกชนิด 4 แบบ

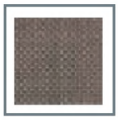
PRISMATIC

OPAL

STIPLE

CLEAR

Dimension :	T8	T5
	1 x 18W 612 x 100 x 100	1 x 14W 572 x 70 x 70
	2 x 18W 612 x 100 x 100	2 x 14W 572 x 70 x 70
	1 x 36W 1222 x 100 x 100	1 x 28W 1172 x 70 x 70
	2 x 36W 1222 x 100 x 100	2 x 28W 1172 x 70 x 70

NOTE
–ไม่รวมอุปกรณ์ หลอด บัลลาสต์ และ สตาร์ทเตอร์
– สามารถสั่งผลิตเพื่อใช้กับหลอด LED ได้

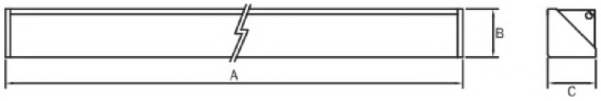

SURFACE FIXTURES

Indoor Lighting

โคมหน้ากระจกโค้งขาบิดล็อค
OTHER ACRYLIC DIFFUSER FITTING
Color : White
Lightsource : T8 , T5
Material : Steel and powder coated in White
Suitable : สถานที่บ้านพักอาศัย โรงงานอุตสาหกรรม โรงพยาบาล หรือภายในอาคาร
IP : 20
Option : – สามารถติดตั้งเข้ามุมห้อง หรือ หน้ากระจก
– ทำจากแผ่นอะคริลิค มีให้เลือกชนิด 4 แบบ

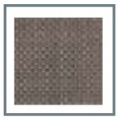
PRISMATIC

OPAL

STIPLE

CLEAR

Dimension :	T8	T5
	1 x 18W 614 x 103 x 103	1 x 14W 572 x 103 x 103
	2 x 36W 1224 x 103 x 103	2 x 28W 1172 x 103 x 103

NOTE
–ไม่รวมอุปกรณ์ หลอด บัลลาสต์ และ สตาร์ทเตอร์
– สามารถสั่งผลิตเพื่อใช้กับหลอด LED ได้

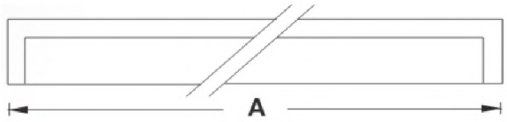

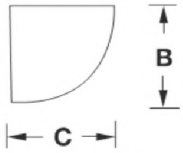

SURFACE FIXTURES

Indoor Lighting

โคมคอมแพคขาบิดล็อค

OTHER ACRYLIC DIFFUSER FITTING

Color : White

Lightsource : T8

Dimension : 1 x 18W 645 x 80 x 47

2 x 36W 1252 x 80 x 47

Material : Steel and powder coated in White

Suitable : อาคารพาณิชย์ คลังสินค้า โรงเรียน โรงงาน หรือ พื้นที่อื่น ๆ ภายในอาคาร

IP : 20

NOTE

–ไม่รวมอุปกรณ์ หลอด บัลลาสต์ และ สตาร์ทเตอร์

– สามารถสั่งผลิตเพื่อใช้กับหลอด LED ได้

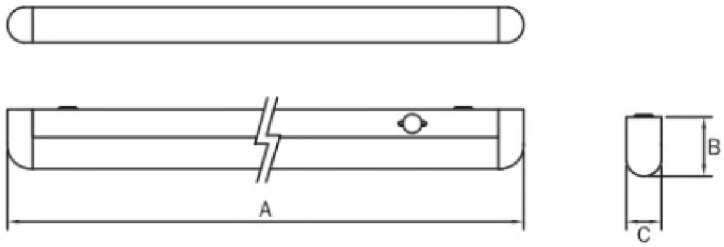

SURFACE FIXTURES

Indoor Lighting

โคมติดลอยพลาสติกกดขาสปริง
SUFACE MOUNTED FLURESCENT FITTNIG
Color : White
Lightsource : T8
Material : Steel and powder coated in White
Suitable : อาคารพาณิชย์และสำนักงาน โรงพยาบาล โรงเรียน หรือ พื้นที่อื่น ๆ ภายในอาคาร
IP : 20
Option : – สามารถสั่งแผ่นสะท้อนเงาเพิ่มเติมได้เป็นรุ่น โคมติดลอยพลาสติกกดสะท้อนเงา
– ทำจากแผ่นอะคริลิค มีให้เลือกชนิด 4 แบบ

PRISMATIC OPAL STIPLE CLEAR

Dimension : T8

1 x 18WA	612 x 100 x 165	1 x 36WA	1280 x 120 x 165
1 x 18WB	660 x 120 x 265	1 x 36WB	1280 x 120 x 265
2 x 18WA	660 x 120 x 265	2 x 36WA	1280 x 120 x 265
2 x 18WB	660 x 120 x 660	2 x 36WB	1280 x 120 x 660
3 x 18W	660 x 120 x 660	3 x 36W	1280 x 120 x 660
4 x 18W	660 x 120 x 660	4 x 36W	1280 x 120 x 660

NOTE
–ไม่รวมอุปกรณ์ หลอด บัลลาสต์ และ สตาร์ทเตอร์
– สามารถสั่งผลิตเพื่อใช้กับหลอด LED ได้

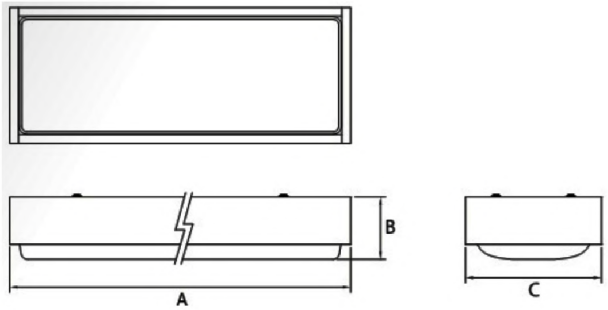

SURFACE FIXTURES

Indoor Lighting

โคมติดลอยพลาสติกกดขาสปริง
RECESS MOUNTED FLURESCENT FITTNIG
Color : White
Lightsource : T8
Material : Steel and powder coated in White
Suitable : อาคารพาณิชย์และสำนักงาน โรงพยาบาล โรงเรียน หรือ พื้นที่อื่น ๆ ภายในอาคาร
IP : 20
Option : – สามารถสั่งแผ่นสะท้อนเงาเพิ่มเติมได้เป็นรุ่น โคมฝังฝ้าฉาบเรียบพลาสติกกดสะท้อนเงา
– ทำจากแผ่นอะคริลิค มีให้เลือกชนิด 4 แบบ

PRISMATIC OPAL STIPLE CLEAR

Dimension : T8

1 x 18WA	675 x 155 x 174	1 x 36WA	1292 x 155 x 174
1 x 18WB	675 x 125 x 280	1 x 36WB	1292 x 155 x 280
2 x 18WA	675 x 125 x 280	2 x 36WA	1292 x 125 x 280
2 x 18WB	675 x 125 x 674	2 x 36WB	1292 x 125 x 630
3 x 18W	675 x 125 x 674	3 x 36W	1292 x 125 x 630
4 x 18W	675 x 125 x 674	4 x 36W	1292 x 125 x 630

NOTE
–ไม่รวมอุปกรณ์ หลอด บัลลาสต์ และ สตาร์ทเตอร์
– สามารถสั่งผลิตเพื่อใช้กับหลอด LED ได้

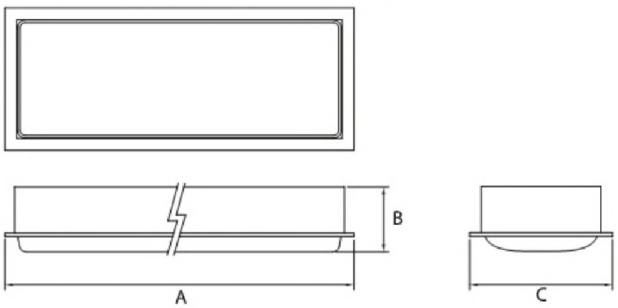

SURFACE FIXTURES

Indoor Lighting

โคมติดลอยพลาสติกเรียบ
SURFACE MOUNTED FLURESCENT FITTNIG
Color : White
Lightsource : T8
Material : Steel and powder coated in White
Suitable : อาคารพาณิชย์และสำนักงาน โรงพยาบาล โรงเรียน หรือ พื้นที่อื่น ๆ ภายในอาคาร
IP : 20
Option : – สามารถสั่งแผ่นสะท้อนเงาเพิ่มเติมได้เป็นรุ่น โคมติดลอยพลาสติกเรียบสะท้อนเงา
– ทำจากแผ่นอะคริลิค มีให้เลือกชนิด 4 แบบ

PRISMATIC OPAL STIPLE CLEAR

Dimension : T8

1 x 18WA	636 x 92 x 182	1 x 36WA	1245 x 92 x 182
1 x 18WB	636 x 92 x 295	1 x 36WB	1245 x 92 x 295
2 x 18WA	636 x 92 x 295	2 x 36WA	1245 x 92 x 295
2 x 18WB	636 x 92 x 601	2 x 36WB	1245 x 92 x 601
3 x 18W	636 x 92 x 601	3 x 36W	1245 x 92 x 601
4 x 18W	636 x 92 x 601	4 x 36W	1245 x 92 x 601

NOTE
–ไม่รวมอุปกรณ์ หลอด บัลลาสต์ และ สตาร์ทเตอร์
– สามารถสั่งผลิตเพื่อใช้กับหลอด LED ได้

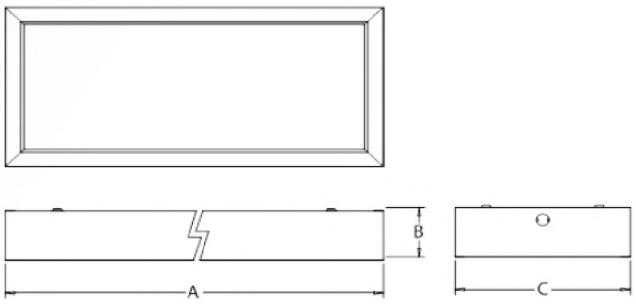

SURFACE FIXTURES

Indoor Lighting

โคมฝังฝ้าฉาบเรียบพลาสติกเรียบ
RECESS MOUNTED FLURESCENT FITTNIG
Color : White
Lightsource : T8
Material : Steel and powder coated in White
Suitable : อาคารพาณิชย์และสำนักงาน โรงพยาบาล โรงเรียน หรือ พื้นที่อื่น ๆ ภายในอาคาร
IP : 20
Option : – สามารถสั่งแผ่นสะท้อนเงาเพิ่มเติมได้เป็นรุ่น โคมฝังฝ้าฉาบเรียบพลาสติกเรียบสะท้อนเงา
– ทำจากแผ่นอะคริลิค มีให้เลือกชนิด 4 แบบ

PRISMATIC OPAL STIPLE CLEAR

Dimension : T8

1 x 18WA	605 x 120 x 160	1 x 36WA	1205 x 120 x 160
1 x 18WB	605 x 95 x 305	1 x 36WB	1205 x 95 x 305
2 x 18WA	605 x 95 x 305	2 x 36WA	1205 x 95 x 305
2 x 18WB	605 x 95 x 605	2 x 36WB	1205 x 95 x 605
3 x 18W	605 x 95 x 605	3 x 36W	1205 x 95 x 605
4 x 18W	605 x 92 x 605	4 x 36W	1205 x 95 x 605

NOTE
–ไม่รวมอุปกรณ์ หลอด บัลลาสต์ และ สตาร์ทเตอร์
– สามารถสั่งผลิตเพื่อใช้กับหลอด LED ได้

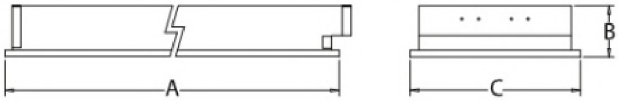

SURFACE FIXTURES

Indoor Lighting

โคมตะแกรงติดลอย
SURFACE MOUNTED FLURESCENT FITTNIG
Color : White
Lightsource : T8
Material : Steel and powder coated in White
Suitable : อาคารพาณิชย์และสำนักงาน โรงพยาบาล โรงเรียน หรือ พื้นที่อื่น ๆ ภายในอาคาร
IP : 20

Dimension : T8

1 x 18WA 625 x 110 x 196	1 x 36WA 1205 x 120 x 160
1 x 18WB 625 x 110 x 320	1 x 36WB 1205 x 95 x 305
2 x 18WA 625 x 110 x 320	2 x 36WA 1205 x 95 x 305
2 x 18WB 625 x 110 x 620	2 x 36WB 1205 x 95 x 605
3 x 18W 625 x 110 x 620	3 x 36W 1205 x 95 x 605
4 x 18W 625 x 110 x 620	4 x 36W 1205 x 95 x 605

NOTE
–ไม่รวมอุปกรณ์ หลอด บัลลาสต์ และ สตาร์ทเตอร์
– สามารถสั่งผลิตเพื่อใช้กับหลอด LED ได้

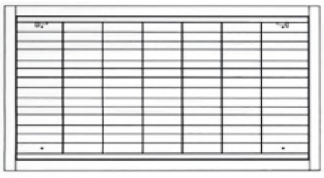

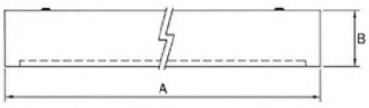

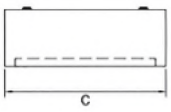

SURFACE FIXTURES

Indoor Lighting

โคมตะแกรงติดลอย
SURFACE MOUNTED FLURESCENT FITTNIG
Color : White
Lightsource : T8
Material : Steel and powder coated in White
Suitable : อาคารพาณิชย์และสำนักงาน โรงพยาบาล โรงเรียน หรือ พื้นที่อื่น ๆ ภายในอาคาร
IP : 20

Dimension : T8

1 x 18WA 635 x 80 x 198	1 x 36WA 1234 x 80 x 198
1 x 18WB 635 x 80 x 320	1 x 36WB 1234 x 80 x 320
2 x 18WA 635 x 80 x 320	2 x 36WA 1234 x 80 x 320
2 x 18WB 635 x 80 x 620	2 x 36WB 1234 x 80 x 620
3 x 18W 635 x 80 x 620	3 x 36W 1234 x 80 x 620
4 x 18W 635 x 80 x 620	4 x 36W 1234 x 80 x 620

NOTE
–ไม่รวมอุปกรณ์ หลอด บัลลาสต์ และ สตาร์ทเตอร์
– สามารถสั่งผลิตเพื่อใช้กับหลอด LED ได้

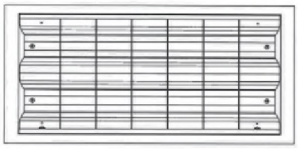

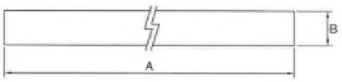

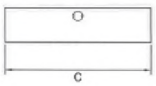

SURFACE FIXTURES

Indoor Lighting

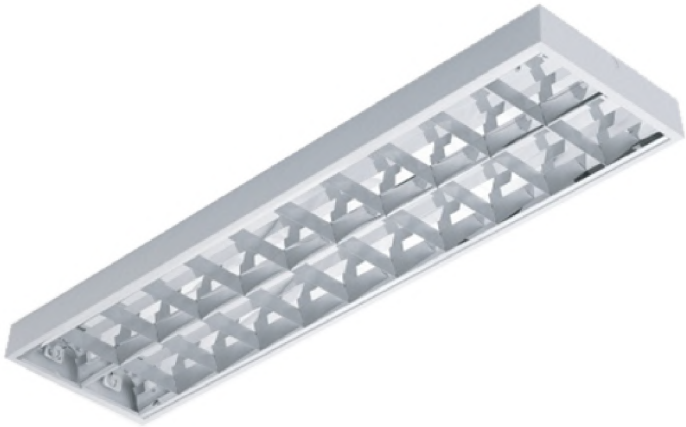

โคมตะแกรงติดลอย
SURFACE MOUNTED FLURESCENT FITTNIG
Color : White
Lightsource : T5
Material : Steel and powder coated in White
Suitable : อาคารพาณิชย์และสำนักงาน โรงพยาบาล โรงเรียน หรือ พื้นที่อื่น ๆ ภายในอาคาร
IP : 20

Dimension : T5

1 x 14WA 602 x 78 x 162	1 x 28WA 1202 x 78 x 162
1 x 14WB 602 x 72 x 302	1 x 28WB 1202 x 72 x 302
2 x 14WA 602 x 72 x 302	2 x 28WA 1234 x 72 x 302
2 x 14WB 602 x 72 x 602	2 x 28WB 1202 x 72 x 602
3 x 14W 602 x 72 x 602	3 x 28W 1234 x 72 x 602
4 x 14W 602 x 72 x 602	4 x 28W 1234 x 72 x 602

NOTE
–ไม่รวมอุปกรณ์ หลอด บัลลาสต์ และ สตาร์ทเตอร์
– สามารถสั่งผลิตเพื่อใช้กับหลอด LED ได้

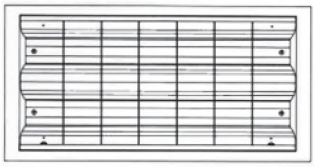

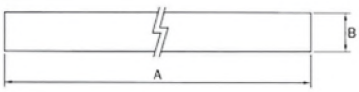

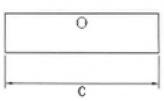

SURFACE FIXTURES

Indoor Lighting

โคมตะแกรงฝังฝ้าฉาบเรียบ
RECESS MOUNTED FLURESCENT FITTNIG
Color : White
Lightsource : T8
Material : Steel and powder coated in White
Suitable : อาคารพาณิชย์และสำนักงาน โรงพยาบาล โรงเรียน หรือ พื้นที่อื่น ๆ ภายในอาคาร
IP : 20

Dimension : T8

1 x 18WA 645 x 113 x 190	1 x 36WA 1245 x 113 x 190
1 x 18WB 645 x 113 x 315	1 x 36WB 1245 x 113 x 315
2 x 18WA 645 x 113 x 315	2 x 36WA 1245 x 113 x 315
2 x 18WB 645 x 113 x 615	2 x 36WB 1245 x 113 x 615
3 x 18W 615 x 113 x 615	3 x 36W 1245 x 113 x 615
4 x 18W 645 x 113 x 615	4 x 36W 1245 x 113 x 615

NOTE
–ไม่รวมอุปกรณ์ หลอด บัลลาสต์ และ สตาร์ทเตอร์
– สามารถสั่งผลิตเพื่อใช้กับหลอด LED ได้

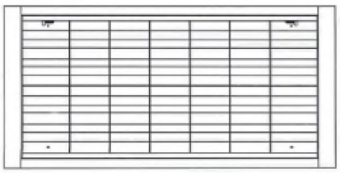

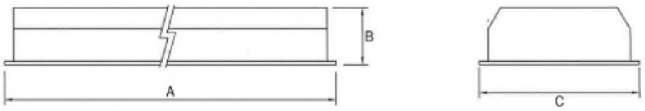

SURFACE FIXTURES

Indoor Lighting

โคมตะแกรงฝังฝ้าที–บาร์

RECESS MOUNTED FOR T–BAR FLURESCENT FITTNIG

Color : White

Lightsource : T8

Material : Steel and powder coated in White

Suitable : อาคารพาณิชย์และสำนักงาน โรงพยาบาล โรงเรียน หรือ พื้นที่อื่น ๆ ภายในอาคาร

IP : 20

Dimension : T8

1 x 18WA 600 x 115 x 152	1 x 36WA 1200 x 115 x 152
1 x 18WB 600 x 115 x 300	1 x 36WB 1200 x 115 x 300
2 x 18WA 600 x 115 x 300	2 x 36WA 1200 x 115 x 300
2 x 18WB 600 x 115 x 597	2 x 36WB 1200 x 115 x 597
3 x 18W 600 x 115 x 597	3 x 36W 1200 x 115 x 597
4 x 18W 600 x 115 x 597	4 x 36W 1200 x 115 x 597

NOTE

–ไม่รวมอุปกรณ์ หลอด บัลลาสต์ และ สตาร์ทเตอร์

– สามารถสั่งผลิตเพื่อใช้กับหลอด LED ได้

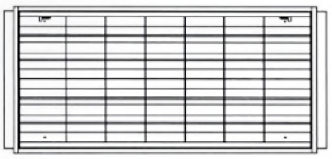

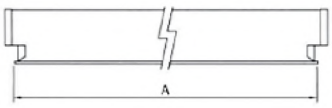

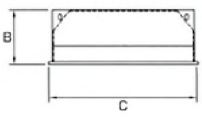

SURFACE FIXTURES

Indoor Lighting

โคมตะแกรงฝังฝ้าฉาบเรียบ / ที–บาร์
RECESS MOUNTED FLURESCENT FITTNIG
Color : White
Lightsource : T8
Material : Steel and powder coated in White
Suitable : อาคารพาณิชย์และสำนักงาน โรงพยาบาล โรงเรียน หรือ พื้นที่อื่น ๆ ภายในอาคาร
IP : 20

Dimension : T8

1 x 18WA 595 x 115 x 152	1 x 36WA 1195 x 115 x 152
1 x 18WB 595 x 92 x 295	1 x 36WB 1195 x 92 x 295
2 x 18WA 595 x 92 x 295	2 x 36WA 1195 x 92 x 295
2 x 18WB 595 x 92 x 595	2 x 36WB 1195 x 92 x 595
3 x 18W 595 x 92 x 595	3 x 36W 1195 x 92 x 595
4 x 18W 595 x 92 x 595	4 x 36W 1195 x 92 x 595

NOTE
–ไม่รวมอุปกรณ์ หลอด บัลลาสต์ และ สตาร์ทเตอร์
– สามารถสั่งผลิตเพื่อใช้กับหลอด LED ได้

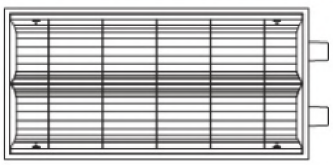

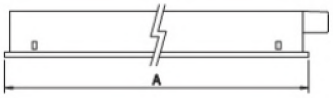

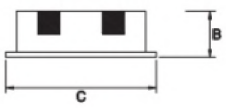

SURFACE FIXTURES

Indoor Lighting

โคมตะแกรงฝังฝ้าฉาบเรียบ / ที–บาร์
RECESS MOUNTED FLURESCENT FITTNIG
Color : White
Lightsource : T5
Material : Steel and powder coated in White
Suitable : อาคารพาณิชย์และสำนักงาน โรงพยาบาล โรงเรียน หรือ พื้นที่อื่น ๆ ภายในอาคาร
IP : 20

Dimension : T5

1 x 14WA 595 x 102 x 152	1 x 28WA 1195 x 102 x 152
1 x 14WB 595 x 72 x 295	1 x 28WB 1195 x 72 x 295
2 x 14WA 595 x 72 x 295	2 x 28WA 1195 x 72 x 295
2 x 14WB 595 x 72 x 595	2 x 28WB 1195 x 72 x 595
3 x 14W 595 x 72 x 595	3 x 28W 1195 x 72 x 595
4 x 14W 595 x 72 x 595	4 x 28W 1195 x 72 x 595

NOTE
–ไม่รวมอุปกรณ์ หลอด บัลลาสต์ และ สตาร์ทเตอร์
– สามารถสั่งผลิตเพื่อใช้กับหลอด LED ได้

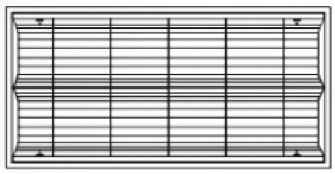

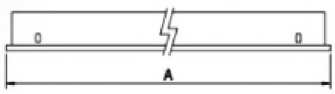

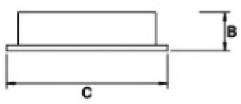

SURFACE FIXTURES

Indoor Lighting

โคมไฮเบย์ติดลอย
U-SHAPE FITTING
Color : White
Lightsource : T8 , T5
Material : Steel and powder coated in White
Suitable : อาคารพาณิชย์และสำนักงาน โรงพยาบาล โรงเรียน หรือ พื้นที่อื่น ๆ ภายในอาคาร
IP : 20
Option : – ทำจากแผ่นอะคริลิค มีให้เลือกชนิด 4 แบบ

PRISMATIC OPAL STIPLE CLEAR

Dimension :	T8	T5
	2 X 36W 1232 x 95 x 342	2 x 28W 1182 x 95 x 342
	3 x 36W 1232 x 95 x 602	3 x 28W 1182 x 95 x 602
	4 x 36W 1232 x 95 x 602	4 x 28W 1182 x 95 x 602

NOTE
–ไม่รวมอุปกรณ์ หลอด บัลลาสต์ และ สตาร์ทเตอร์
– สามารถสั่งผลิตเพื่อใช้กับหลอด LED ได้

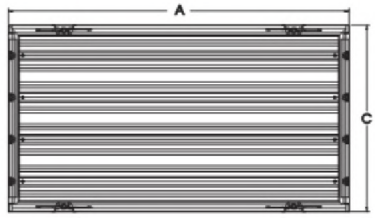

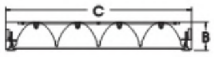

CONTACT US

ARTEMIS DECOR (HEAD OFFICE)

89/5-6 ซอย นวมินทร์ 74 แยก 1-9-6 ถนน รัชดา - รามอินทรา

แขวงคลองกุ่ม เขตบึงกุ่ม กรุงเทพ 10230

Tel : +66 (0) 2509 4021

FAX : +66 (0) 2509 4022

ID Line : @artemisdecor
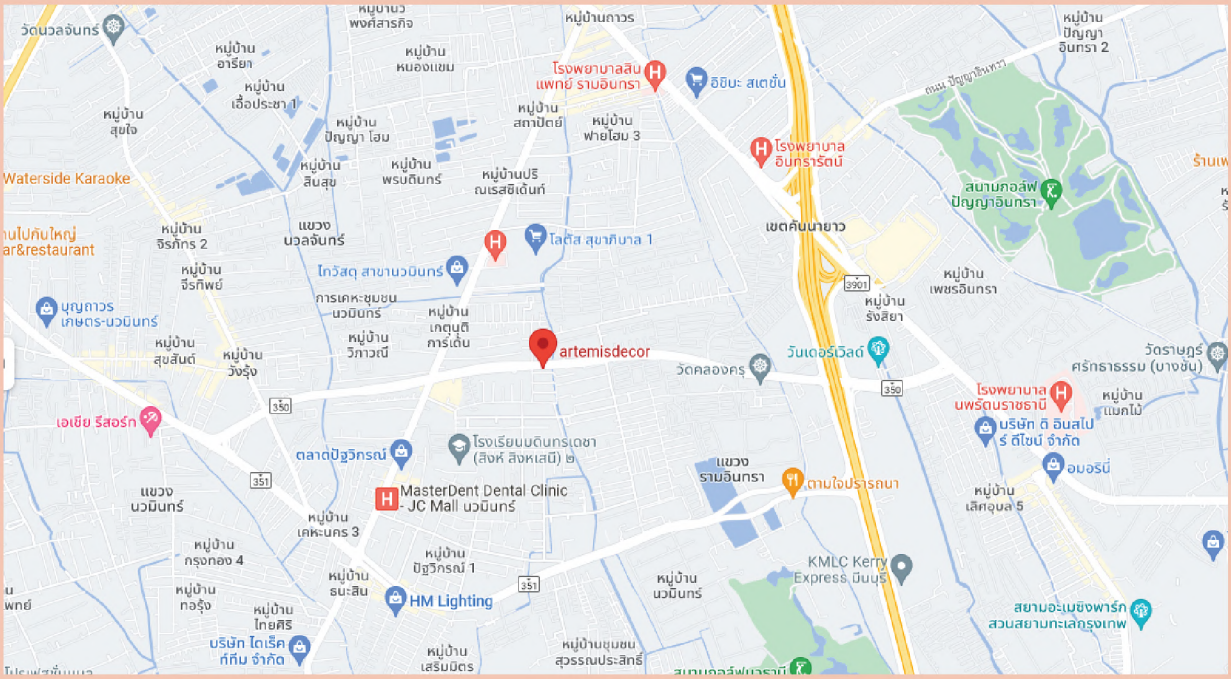
Email : admin@artemisdecor.com